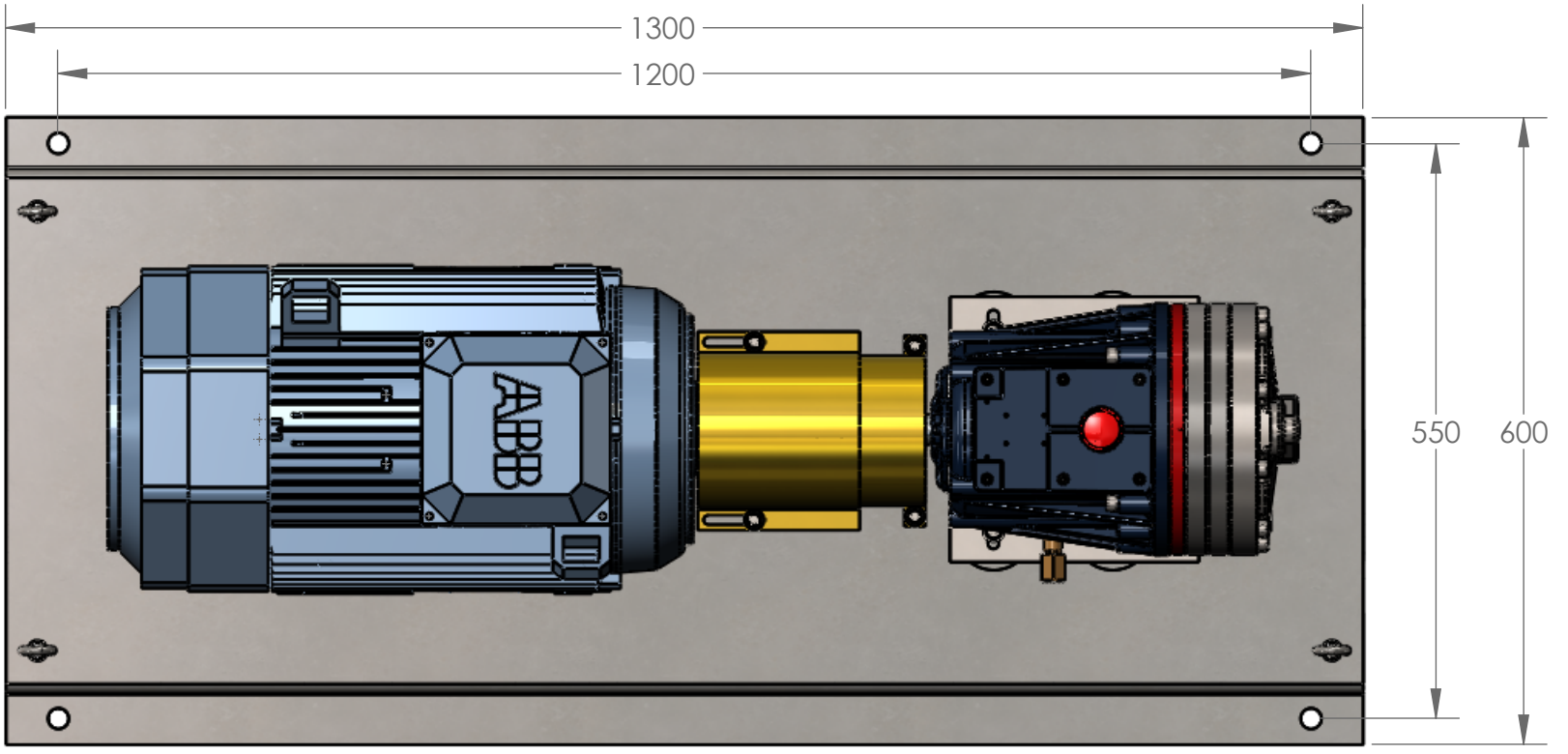

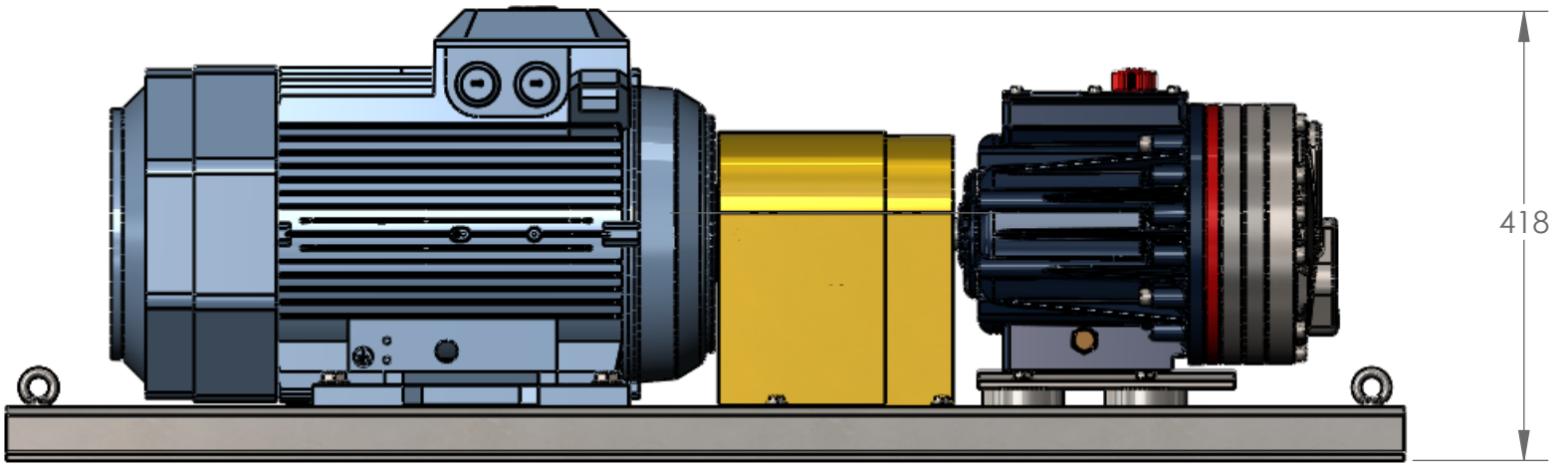

G25 - IEC 160 - LC **237 Kg**